BEAUTYBOX.FR Scheda Tecnica

Bauletto **termico** con **tracolla**. Ottima sintesi fra portabilità e capienza, è pensato per i professionisti che si muovono spesso in città. Facile da trasportare e da pulire, è dotato di cassettiera interna con divisori regolabili.
100% fabbricazione italiana

STRUTTURA :
•Poliestere 600D nero
RESIST. LACERAZIONE(UNI EN 4818 : 1992 P.TE 9)
RESIS.ROTTURA(UNI 13934-1 :2000)
•Cassettiera e cassetti in ABS
•Divisori removibili e lavabili in Forex

•2 **tasche** esterne
•**Cassettiera rigida** in ABS con 1 cassetto alto (h.10 cm) e 2 bassi (h.5 cm).
•**Maniglioni rinforzati** e tracolla removibile e regolabile.

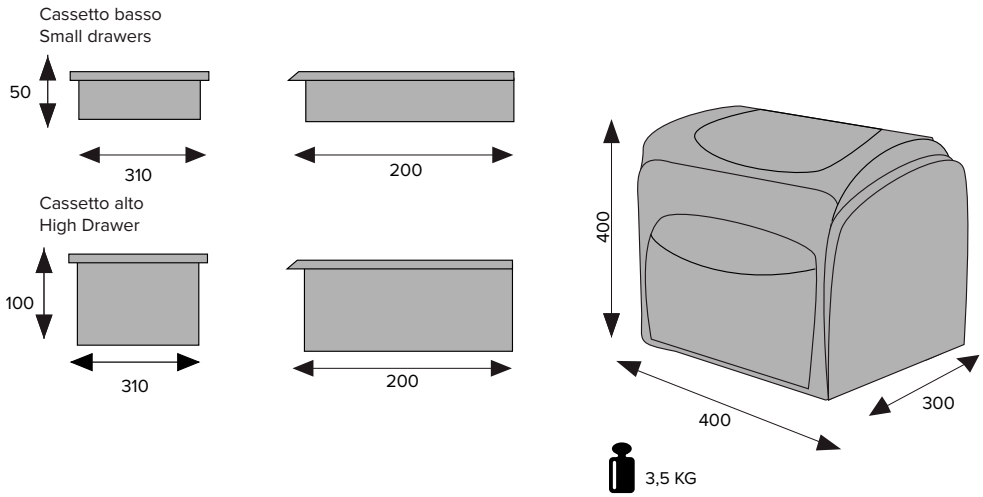

Tutti i prodotti Cantoni sono realizzati in Italia con materiali accuratamente selezionati.
Ogni prodotto è frutto di un attento studio per garantire il massimo equilibrio tra estetica e tecnologia.
L'autenticità di ogni singolo pezzo Cantoni viene garantita dal nostro marchio di fabbrica.

NOTA BENE:
La ditta Cantoni si riserva il diritto di modificare in qualsiasi momento gli articoli a catalogo per motivi tecnici o commerciali.

CANTONI TRADING SRL
Via Guardia di Rocca 10 - 47899 Galazzano - Rep. San Marino
Tel. (+378) 0549 977527 - Fax (+378) 0549 876501
sales@cantonionline.com