POSTAZIONI TRUCCO FISSE

LINEA CORNER TRUCCO

Le postazioni trucco complete Cantoni, caratterizzate da linee sobrie e materiali di altissimo pregio, creano angoli trucco funzionali e magnetici. Sono progettate per offrire una soluzione “chiavi in mano” nelle situazioni in cui sia necessario allestire un’area professionale, dedicata ai trattamenti beauty, in modo agevole e qualitativamente impeccabile.
La luce avvolgente e morbida trasmessa dai punti luce I-light a specchio, rende queste postazioni trucco illuminate indimenticabili.

Possibilita’ di personalizzazione dei corner con minimi quantitativi d’ordine.

L.MILK & L.BLACK

La consolle in abbinamento alla specchiera **MDE505** con 12 luci e alle sedie make-up Cantoni costituisce una postazione di bellezza completa, dotata di una luce ideale.

Funzionale, elegante, attuale, confortevole, coniuga l'alta tecnologia di luce e il tocco tecnico dei dettagli in alluminio anodizzato con il calore del legno pregiato a lavorazione artigianale.

Adatta per l'inserimento, oltre che in spazi privati, anche in aree ad uso professionale e commerciale

Frutto di una lavorazione artigianale e prodotto esclusivamente su richiesta con legno di provenienza certificata

La consolle crea una splendida postazione make-up in abbinamento con le specchiere illuminate della linea MDE e le sedie trucco Cantoni

L.MILK & L.BLACK - La consolle makeup

Cassetto frontale con blocco posteriore.

Dettagli Tecnici
Dimensioni interne cassetto:
600x385x60h mm

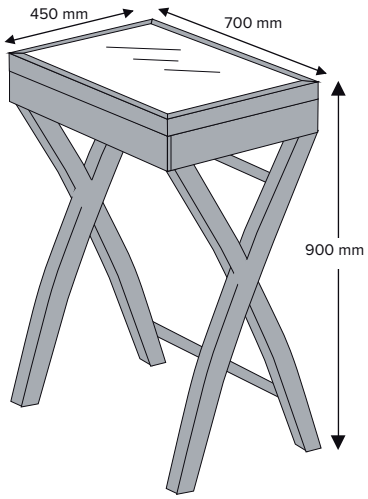

L.MILK
*Consolle in frassino tinto **BIANCO***

L.BLACK
*Consolle in frassino tinto **NERO***

CT.WHITE & CT.BLACK

La consolle, in abbinamento alla specchiera **MDE01** con 12 luci e alle sedie make-up Cantoni costituisce una postazione di bellezza completa, dotata di una luce ideale,

Funzionale, elegante, attuale, confortevole, coniuga l'alta tecnologia di luce e il tocco tecnico dei dettagli in alluminio anodizzato con il calore del legno pregiato a lavorazione artigianale.

Adatta per l'inserimento, oltre che in spazi privati, anche in aree ad uso professionale e commerciale: questa postazione è sicura, con sedia antiribaltamento, specchio certificato CE e dotato di safety film.

CT.WHITE & CT.BLACK

*Consolle in frassino mordenzato **bianco** , due casetti frontali con guide , supporti in legno laccato silver*

*Consolle in frassino mordenzato **nero** , due casetti frontali con guide , supporti in legno laccato silver*

Consolle in legno di frassino con due cassetti frontali dalle linee raffinate e sobrie, è disponibile in frassino sbiancato o frassino tinto nero.

La consolle è realizzabile anche con vano a giorno, senza cassetti

Frutto di una lavorazione artigianale e prodotto esclusivamente su richiesta con legno di provenienza certificata, CT.WHITE/BLACK crea una splendida postazione make-up in abbinamento con con le specchiere illuminate delle linee MDE, linea Unica e le sedie trucco Cantoni.

Dettagli Tecnici
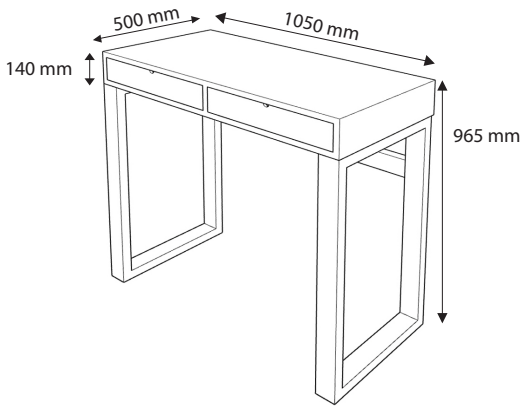
Dimensioni interne cassetto:
400x430x60h mm